Microaspersor
S2000

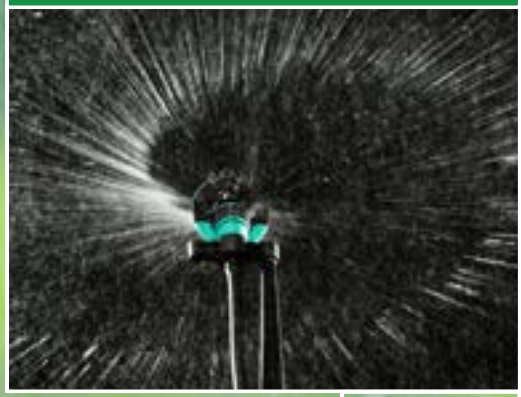

Microaspersor Rivulis S2000

- Proteção anti-insetos incorporada
- Opção de um modelo alto compensado: **S2000 PC**
- Fácil manutenção
- Trajetória da água mais plana para proteger as frutas dos danos causados pela água

Rivulis

www.rivulis.com

Revolução: O Microaspersor Mais Avançado de Todos

Um microaspersor de fácil desmontagem, trajetória mais plana da água e movimento antidesgaste.

Quando você segurar um microaspersor Rivulis S2000, sentirá imediatamente a robustez de sua construção. E saberá que este é um microaspersor que funcionará em condições muito severas.

A desmontagem de um S2000 é muito simples. Ao contrário de outros microaspersores o S2000 é desmontado com apenas um clique. E montá-lo novamente é igualmente fácil.

Mas, é no campo que o microaspersor Rivulis S2000 realmente mostra sua performance. Mesmo no início de uma nova temporada de irrigação, embora o S2000 não esteja sendo usado há meses, você ficará surpreso com a confiabilidade que ele reiniciará o trabalho.

Premiado. Finalista em o 'Novo Produto/Inovação" Categoria: Irrigação, Austrália 2012.

Composição de *Teflon*
para aumentar a velocidade do giro do rotor e atingir maiores raios

Corpo Único e Fácil de Desmontar
para facilitar a manutenção

Trajetória Baixa
para evitar danos às frutas

Movimento Resistente ao Desgaste
para confiabilidade a longo prazo

Proteção Anti-Inseto
padrão em todos os modelos S2000

Opção de Compensação de Pressão
para comprimentos mais longos e uso em terrenos ondulados

Simples: Corpo desmontável com um clique

Economize tempo em campo com o corpo desmontável fácil e exclusivo do Rivulis S2000 em apenas um clique!

Rivulis S2000 com adaptador de meteoro e estaca ponta redonda.

Rivulis S2000 com adaptador meteoro pendurado para irrigação de viveiros.

Rivulis S2000 com limitador de alcance para árvores jovens.

Opções: Para atender todas às suas necessidades

Alto compensação de Pressão (PC)

O que isso significa?

Dentro de uma grande faixa de pressão, o S2000 PC garante a mesma vazão por microaspersor, independentemente da pressão naquele ponto do projeto. Não importa se perto ou longe da bomba d'água, se no ponto mais baixo ou mais alto da área, o S2000 PC emitirá a mesma quantidade de água. Esse microaspersor também assegura o diâmetro molhado e a precisão da uniformidade de distribuição da água.

Onde usar?

Terreno ondulado e comprimentos de laterais mais longos.

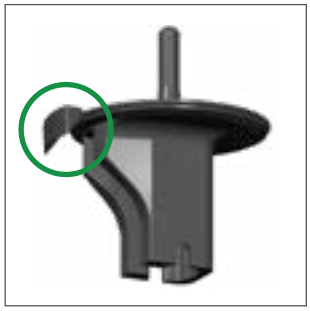

Limitador de Alcance

O que isso significa?

Uma aba de plástico é presa ao rotor para ser usado enquanto as árvores são jovens. À medida que as árvores crescem, simplesmente quebre a aba e o microaspersor Rivulis S2000 funcionará no diâmetro molhado total para árvores adultas.

Onde usar?

Pomares jovens.

Protetor de Tronco

O que isso significa?

Um defletor é instalado na ponte para guiar a água para longe dos troncos das árvores.

Onde usar?

Em qualquer área que você optar por proteger o tronco, evitando contato com a água.

Rivulis S2000 | Dados Técnicos

Descrição	Conexão do Emissor	Vazão @2.0 bar (l/h)	Tamanho do Bocal (mm)	Cor do Bocal	Cor do Rotor	Limitador de Alcance	Diâmetro Molhado * (m)
S2000 | 29 l/h	Rosca 3/8", Cônico Fêmea, Rosca 5mm	29.0	0.77	Azul Celeste	Negro	✘	6.5
S2000 | 37 l/h		37.0	0.85	Negro	Negro		6.0
S2000 | 51 l/h		51.0	1.00	Azul	Negro		6.5
S2000 | 61 l/h		61.0	1.10	Azul Escuro	Negro		7.0
S2000 | 75 l/h		75.0	1.20	Verde	Negro		8.0
S2000 | 97 l/h		97.0	1.40	Vermelho	Negro		9.0
S2000 | 125 l/h		125.0	1.60	Branco	Negro		10.0
S2000 | 170 l/h	Rosca 3/8" x Cônico Fêmea, Rosca 5mm	170.0	1.80	Violeta	Azul Escuro		9.5
S2000 | 205 l/h		205.0	2.00	Amarelo	Azul Escuro		10.0
S2000 | 260 l/h	Rosca 3/8" x Cônico Fêmea	260.0	2.20	Marrom	Azul Escuro		10.0
S2000 | 300 l/h		300.0	2.40	Laranja	Azul Escuro		10.5
S2000 | 29 l/h (com limitador de alcance)	Rosca 3/8" x Cônico Fêmea, Cônico Fêmea, Rosca 5mm	29.0	0.77	Azul Celeste	Negro	✔	1.0 (6.5 sem limitador de alcance)
S2000 | 37 l/h (com limitador de alcance)		37.0	0.85	Negro	Negro		1.0 (6.0 sem limitador de alcance)
S2000 | 51 l/h (com limitador de alcance)		51.0	1.00	Azul	Negro		1.4 (6.5 sem limitador de alcance)
S2000 | 61 l/h (com limitador de alcance)		61.0	1.10	Azul Escuro	Negro		1.4 (7.0 sem limitador de alcance)
S2000 | 75 l/h (com limitador de alcance)		75.0	1.20	Verde	Negro		1.4 (8.0 sem limitador de alcance)
S2000 | 97 l/h (com limitador de alcance)		97.0	1.40	Vermelho	Negro		1.4 (9.5 sem limitador de alcance)
S2000 | 125 l/h (com limitador de alcance)		125.0	1.60	Branco	Negro		2.0 (10.0 sem limitador de alcance)

* Emissor a 25 cm acima do solo e 2.0bar de pressão de entrada.

Opções de Conexão

O microaspersor Rivulis S2000 possui três opções de entrada diferentes para facilitar a adaptação a sistemas existentes. Já o microaspersor Rivulis S2000 PC possui disponível somente entrada Rosca 3/8".

Rosca 5mm

Rosca 3/8" x Cônico Fêmea

Rivulis S2000 | Gráfico Vazão x Pressão

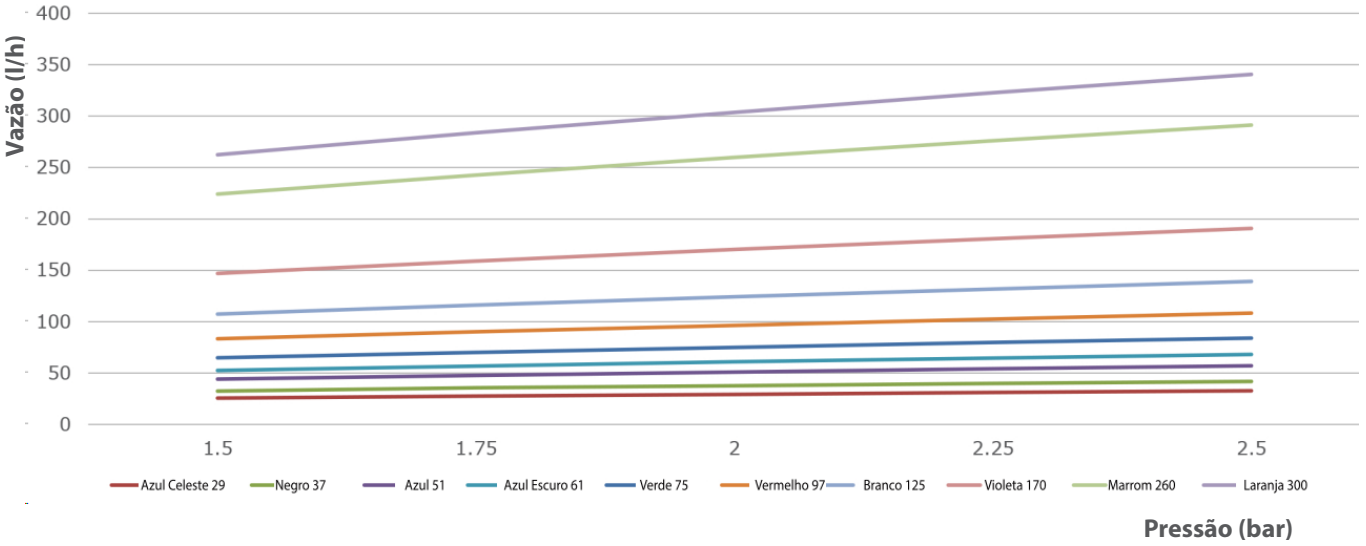

Rivulis S2000 PC | Dados Técnicos e Gráfico de Vazão

Descrição	Conexão do Emissor	Vazão (l/h)	Cor do Bocal	Cor do Rotor	Limitador de Alcance	Diâmetro Molhado * (m)
S2000 PC | 24 l/h	Rosca 3/8"	24.0	Negro	Cinza	✘	5.0
S2000 PC | 31 l/h		31.0	Azul	Cinza		5.0
S2000 PC | 41 l/h		41.0	Azul Escuro	Cinza		5.5
S2000 PC | 53 l/h		53.0	Verde	Cinza		6.5
S2000 PC | 70 l/h		70.0	Vermelho	Cinza		7.0
S2000 PC | 95 l/h		95.0	Branco	Cinza		7.0
S2000 PC | 24 l/h (com limitador de alcance)		24.0	Negro	Cinza	✔	1.0 – 1.5 (5.0 sem limitador de alcance)
S2000 PC | 31 l/h (com limitador de alcance)		31.0	Azul	Cinza		1.0 – 1.5 (5.0 sem limitador de alcance)
S2000 PC | 41 l/h (com limitador de alcance)		41.0	Azul Escuro	Cinza		1.0 – 1.5 (6.0 sem limitador de alcance)
S2000 PC | 53 l/h (com limitador de alcance)		53.0	Verde	Cinza		1.0 – 1.5 (6.5 sem limitador de alcance)
S2000 PC | 70 l/h (com limitador de alcance)		70.0	Vermelho	Cinza		1.0 – 1.5 (7.0 sem limitador de alcance)
S2000 PC | 95 l/h (com limitador de alcance)		95.0	Branco	Cinza		1.0 – 1.5 (7.0 sem limitador de alcance)

* Emissor a 25 cm acima do solo.

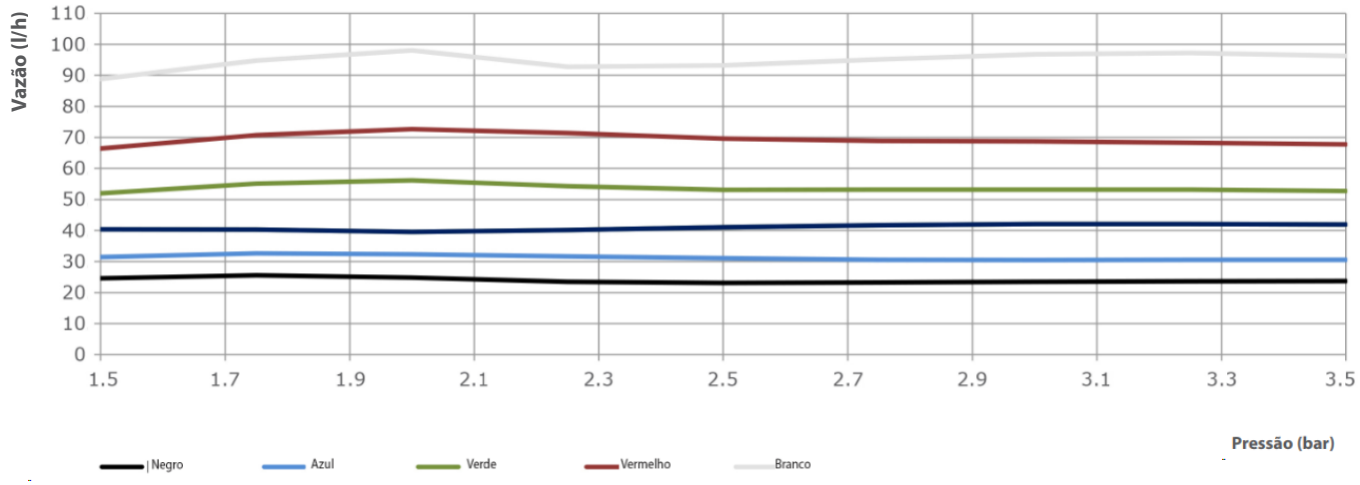

Acessórios

Estacas

Descrição	Informação do Produto
1 Estaca Ponta Redonda	Para uso com adaptador meteoro - disponíveis nos comprimentos de 35cm, 42cm e 60cm
2 Estaca Martelo 3/8"(entrada 4/7)	Conexão 3/8" Fêmea

1 2

Adaptadores Meteoro

Todos os adaptadores meteoro são indicados para vazão até 135 l/h, com exceção do adaptador meteoro #14, que é indicado para vazão de 300 l/h.

Descrição	Conexão	
Adaptador meteoro #44 (3/8" Fêmea x 4/7) (Adaptador meteoro #54 com corpo de acetal disponível para aplicações de baixa temperatura)	Dentado - compatível com microtubo 4/7	
Adaptador Meteoro #20 (Rosca 3/8" Fêmea x Rosca 5mm)	Rosca 5mm - compatível com microtubo 4/7	
Adaptador Meteoro #47 (Rosca 3/8" Fêmea x 4/7)	Dentado - compatível com microtubo 4/7	
Adaptador meteoro #14 (3/8" Fêmea x 10mm - alta vazão)	Dentado - compatível com microtubo 10/12	

Microaspersor
S2000

"Há um ano, instalamos microaspersores Rivulis S2000. A fertirrigação representa uma grande parte da nossa cultura de banana; os microaspersores Rivulis fazem o trabalho com excelência, com gotas, ângulo e distribuição perfeita da água. Eu recomendaria fortemente o microaspersor Rivulis S2000, uma vez que atendeu a todas as nossas expectativas".

Charles Camuglia, Fazenda Camuglia (fazenda de banana), Austrália

Microaspersores **Rivulis S2000** de alta performance

Modelo	S2000	S2000 PC
Mecanismo	Microaspersor	
Compensação de Pressão / Regulagem de Vazão	✘	✔
Anti-Inseto	Padrão em todos os modelos	
Vazão (l/h)	29, 37, 51, 61, 75, 97, 125, 170, 205, 260, 300 (a 2.0 bar de pressão)	24, 31, 41, 53, 70, 95
Pressão de Operação (bar)	1.5 – 3.5	
Diâmetro Molhado (m) na elevação de 25 cm	6.0 – 10.5	5.0 – 7.5
Conexão de Entrada	Rosca 5mm - Rosca 3/8" x Cônico fêmea	Rosca 3/8"
Opcionais	Limitador de Alcance, Protetor de Tronco	

Os resultados dos estudos de caso são apenas para fins informativos e os resultados reais podem variar. Esta literatura foi compilada para circulação mundial e as descrições, fotos e informações são apenas para uso geral. Consulte um especialista em irrigação e especificações técnicas para o uso adequado dos produtos Rivulis. Como alguns produtos não estão disponíveis em todas as regiões, entre em contato com o revendedor local para obter detalhes. A Rivulis reserva-se o direito de alterar as especificações e o design de todos os produtos sem aviso prévio. Todos os esforços foram utilizados para garantir que as informações do produto, incluindo folhas de dados, esquemas, manuais e catálogos estejam corretas. No entanto, os dados técnicos devem ser verificados antes de tomar qualquer decisão com base nas informações deste catálogo.