BOMBA PERISTÁLTICA

Florianópolis	SC	48-3035.2777	Belo Horizonte	MG	31-4062.7565
Joinville	SC	47-4063.9492	São Paulo	SP	11-4062.1888
Porto Alegre	RS	51-4062.1888	Campinas	SP	19-4062.9878
Caxias do Sul	RS	54-4062.9330	Rio de Janeiro	RJ	21-4063.9878
Londrina	PR	43-4052.9330	Cuiabá	MT	65-4052.9878
Curitiba	PR	41-4063.7464	Campo Grande	MS	67-4063.9878
Rio Branco	AC	68-3025.0105	Goiânia	GO	62-4053.9878
Porto Velho	RO	69-3026.0203	Brasília	DF	61-4063-9778
Palmas	TO	63-3026.0105			

www.exatta.ind.br

ÍNDICE

3 - INTRODUÇÃO
4 - DADOS GERAIS
4 - CARACTERÍSTICAS TÉCNICAS
5 - DIMENSÕES
5 - INSTALAÇÃO
6 - PEÇAS DE REPOSIÇÃO
7 - GUIA DE OPERAÇÃO
8 - MANUTENÇÃO
8 - GARANTIA
8 - SOLUÇÕES E PROBLEMAS
9 - FICHA DE ASSISTÊNCIA TÉCNICA

INTRODUÇÃO

Leia atentamente as instruções de instalação e operação da bomba peristáltica. Todos os quesitos deverão ser respeitados para melhor desempenho do equipamento, maior segurança e para validação da garantia.

Recomenda-se que a bomba peristáltica seja instalada por pessoa qualificada.

Antes de instalar, procurar saber se sua fonte de energia condiz com a especificada na bomba.

Na utilização da bomba peristáltica devem-se respeitar as normas de utilização de equipamento elétrico, ou seja:

- Não toque no equipamento descalço, com as mãos ou pés molhados ou úmidos;

- Não expor o equipamento em atmosfera corrosiva ou explosiva;

- A utilização da bomba sempre deverá ser feita por pessoa devidamente qualificada;

- Para qualquer manutenção ou limpeza realizada no aparelho, deve-se desconectá-lo da energia elétrica.

Em casos de problemas ou avarias com a bomba peristáltica, desligue-a e desconecte o cabo de alimentação da tomada. Em seguida, contate o fornecedor ou o fabricante deste produto.

Toda manutenção deverá ser realizada por pessoa autorizada pelo fabricante que deverá utilizar peças originais. Caso contrário, a bomba poderá se tornar perigosa para o uso. Isentando o fabricante de qualquer responsabilidade.

IMPORTANTE: A **Exatta - Precisão em Dosagem**, não se responsabiliza pela eficiência dos produtos químicos utilizados ou com a quantidade correta para cada aplicação. Para estabelecer o tipo de produto químico ou dosagem necessária para o mesmo, devem-se solicitar os serviços de profissionais qualificados.

Sempre que o equipamento não for ser utilizado por longos períodos, deve-se desliga-lo da rede elétrica e remover o elemento tubular(mangueira) do cabeçote previamente higienizado.

A temperatura ambiente não devera ultrapassar os 40°C.

Na utilização de produtos químicos, deve-se observar junto ao fabricante ou fornecedor do produto todas as formas de manipulação, verifique se o material da bomba é adequado para determinado produto.

Obs: Para garantir a durabilidade e o perfeito funcionamento da bomba peristáltica é necessário usá-la corretamente e efetuar regularmente a sua manutenção. O não cumprimento destas normas isentará o fabricante de qualquer responsabilidade além de invalidar a garantia.

DADOS GERAIS

As bombas peristálticas são de simples instalação, operação e tem custo baixo de manutenção. Não possuem válvulas ou selos que possam entupir ou corroer.

O fluido é deslocado pelos roletes que pressionam e fecham o elemento tubular, mangueira, provocando assim o vácuo necessário para a movimentação. O produto não entra em contato com nenhuma parte da bomba a não ser com o diâmetro interno da mangueira e os dois niples que ficam em suas extremidades, eliminando desta forma o risco da bomba contaminar o fluido ou o produto danificar o equipamento.

As bombas peristálticas são ideais para a maioria dos fluidos, inclusive os viscosos, corrosivos e abrasivos.

CARACTERÍSTICAS TÉCNICAS - BOMBA PERISTÁLTICA

MODELO	TIPO DE MANGUEIRA	VAZÃO (Min&Max)	PRESSÃO MAX (Bar)	CONS (WATs)
EX-P4203	3mmx5mm(interno)	0,2 - 1,2 l/h	1	5
EX-P4206	6mmx10mm(interno)	0,8 - 5,2 l/h	1	5
EX-P8803	3mmx5mm(interno)	0,3 - 2,5 l/h	1	5
EX-P8806	6mmx10mm(interno)	1,5 - 11,0 l/h	1	5

Número de roletes: 02

Tipo de mangueira: Acompanha de silicone (aceita outros materiais).

Controle: Ajuste manual de 0 a 100%.

Alimentação: 220 volts ou 110 volts(Sob pedido).

DIMENSÕES

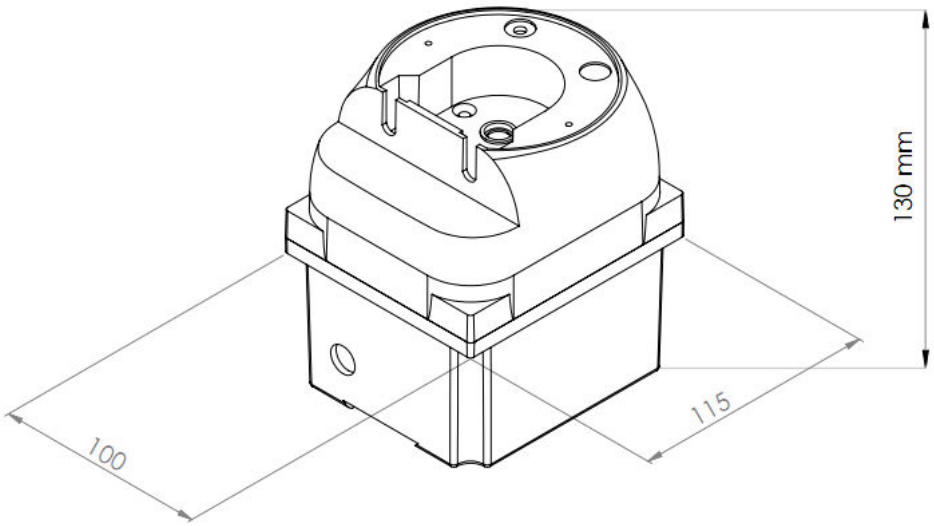

INSTALAÇÃO

- Instale a bomba num local seco e distante de fontes de calor, onde a temperatura ambiente não exceda os 40°C;

- Não instale o equipamento perto de motores de indução, ou em redes de alimentação que sofram interferências desses fenômenos;

- As instalações elétricas deverão seguir as normas vigentes respeitando os valores indicados no selo de identificação da bomba na parte superior da mesma;

- Observe na parte inferior do conector, lá está escrito F (fase) N (neutro) e o símbolo da terra no centro. Deve-se respeitar essa sequência de ligação, para evitar queima da bomba, choques e invalidação de garantia.

- Selecione um lugar adequado para instalação da bomba peristáltica, fora da área de movimentação de pessoas e objetos, protegida de radiação direta de luz solar e preferencialmente protegida de esguichos de água;

- A bomba deve ser fixada na parede ou em qualquer outro suporte;

- Proceda a ligação das mangueiras no cabeçote e aperte as conexões de forma que haja uma perfeita vedação da mangueira.

ATENÇÃO: A mangueira é a parte importante do funcionamento do equipamento.

PEÇAS DE REPOSIÇÃO

1	CARCAÇA BOMBA PERISTÁLTICA	11	MANGUEIRA PE
2	PORCA TRAVA	12	VÁLVULA DE INJEÇÃO COMPLETA P.
3	ORING EIXO	13	FILTRO
4	NIPEL PERISTÁLTICO	-	SUPORTE DE FIXAÇÃO DA CAIXA
5	ROLETE	-	ABRAÇADEIRA
6	SUPORTE ROLETES	-	REDUTOR
7	PINO ROLETE	-	PLACA ELETÔNICA
8	PARAFUSO FIXAÇÃO DO MOTOR	-	MANGOTE
9	PARAFUSO DA TAMPA DE ACRÍLICO		
10	TAMPA DE ACRÍLICO		

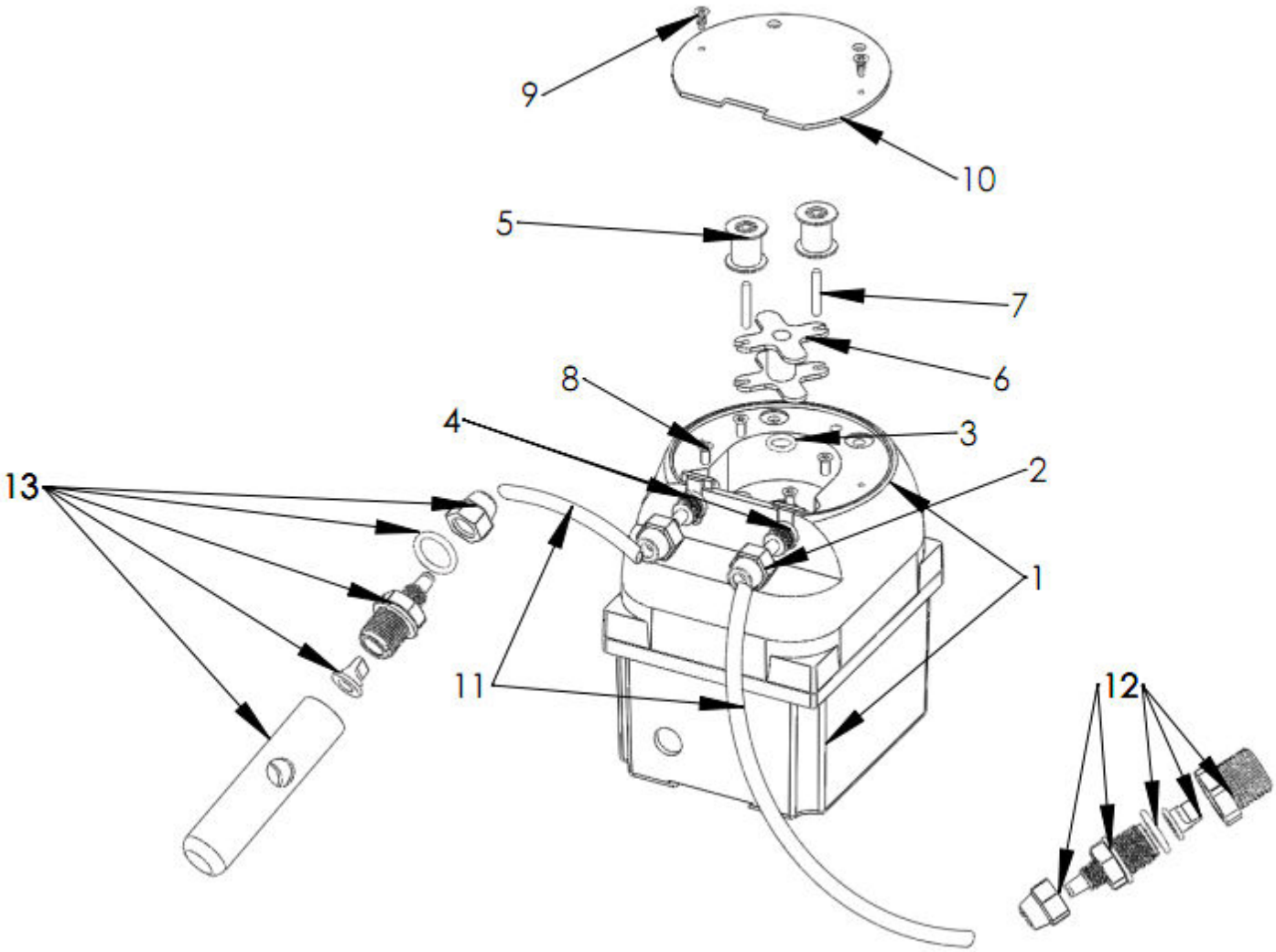

Segue abaixo montagem da mangueira no cabeçote:

- Remova a tampa de acrílico tirando os dois parafusos (Item 9/Pag. 3);

- Conecte as duas extremidades da mangueira aos niples e amarre com as braçadeiras;

- Alimente a mangueira ao redor da pista do cabeçote, girando o rotor com os dedos, no sentido horário, conforme necessário. Verifique se a mangueira não está torcida ou presa entre os roletes-guia e a pista;

- Encaixe os niples na parede horizontal, onde ficam os roletes;

- Conecte a tubulação externa a outra extremidade do niple do cabeçote e prenda com a porca trava;

- Coloque a tampa de acrílico e trave com os parafusos.

GUIA DE OPERAÇÃO

O potenciômetro (a) serve para ajustar a rotação do rolete, sendo que a 100% a bomba trabalha na sua rotação máxima.

Obs. Usar um cilindro graduado ou uma seringa descartável para medir a vazão por minuto ou período. O diâmetro da mangueira influencia nessa dosagem.

A variação da temperatura do ambiente de trabalho pode influir sobre a velocidade de rotação, bem como sobre a viscosidade do produto a ser dosado. Recomenda-se uma aferição periódica da vazão do dosador.

MANUTENÇÃO

A bomba peristáltica Exatta não exige grandes manutenções, embora seja prudente verificar as partes móveis do rotor periodicamente, para garantir que o mesmo e seus roletes estejam se movendo livremente.

A mangueira interna é a parte que mais sofre desgastes. Verificar constantemente e substituir sempre que necessário.

Caso líquidos agressivos sejam derrubados na bomba, ele deve ser removido e limpo. Não use solventes fortes.

GARANTIA

Este equipamento tem garantia contra defeitos de fabricação durante 1 (um) ano, desde que sejam respeitadas todas as normas contidas neste manual.

As peças hidráulicas (válvulas, mangueiras e filtros) que podem sofrer desgastes dependendo do tipo de operação não estão cobertas pela garantia.

O uso incorreto deste aparelho ou danos causados por efeitos meteorológicos invalida a garantia.

As despesas com fretes ou deslocamento para assistência não estarão cobertos pela garantia.

SOLUÇÕES E PROBLEMAS

Se ao ligar a bomba o led (luz vermelha) não funcionar, verifique os seguintes itens:

- Verifique se a tensão condiz com sua rede elétrica;

- Verifique se existe alimentação elétrica para a bomba.

Se a bomba funcionar e não houver vazão, ou esta for muito pequena, verifique os seguintes itens:

- Confirme se a mangueira e o rotor estão no cabeçote;

- Confirme o suprimento de fluido para a bomba;

- Verifique se a mangueira não está rompida ou estourada;

- Procure por dobras ou bloqueios nas linhas;

- Verifique a direção da rotação.

ASSISTÊNCIA TÉCNICA

Em caso de defeito ou mau funcionamento, entre em contato com o departamento técnico do fabricante ou revendedor, descrevendo eventuais avarias.

FICHA DE ASSISTÊNCIA TÉCNICA (ANEXAR A BOMBA)		
EMPRESA:		DATA:
ENDEREÇO:	CIDADE:	UF:
RESPONSÁVEL:		FONE:
PROBLEMA: ☐ AVARIA ELÉTRICA ☐ AVARIA MECÂNICA ☐ AVARIA HIDRÁULICA ☐ OUTRO		
OBS.:		
LOCAL DE DOSAGEM:	LINHA COM PRESSÃO DE:	
*** PRODUTO:**	*** CONCENTRAÇÃO:**	
TEMPO LIGADA AO DIA:	VAZÃO:	
ALTURA DA SUCÇÃO DO PRODUTO:		

ATENÇÃO

Por motivo de segurança, é necessário que seja indicado o produto utilizado e sua taxa de concentração, para que o operador que efetuará a assistência não corra risco algum.

Caso este não seja especificado, a empresa reserva-se no direito de não executar o conserto.

www.exatta.ind.br